MBR 241804

Beladehandling Nullpunktspannsystem

Voll integrierter Werkzeugwechsel für die Fanuc RoboCut.

Der MBR 241804 ist ein schönes Beispiel für eine voll integrierte Werkzeugwechsler-Automation.

Die Automationszelle kann während des Betriebs und ohne Stillstand der Erodiermaschine be- und entladen werden. Auf zwei Ebenen finden Werkzeuge in definierter Lage Platz. Der einfache Aufbau erlaubt die komplette Steuerung über den Roboter, eine zusätzliche SPS ist nicht notwendig. Kleine Zusatz-Peripheriemodule wie zum Beispiel ein Korrosionsschutzbecken finden im Arbeitsbereich des Roboters Platz.

Steuerung

Die Steuerung des Beladehandling RoboCut erfolgt zuverlässig durch die Roboter-Steuerung. Bedient wird die Automation über Bedientaster. Über eine Schnittstelle erfolgt die Kommunikation mit der nachgelagerten Maschine.

Auftragssteuerung

Die Roboterautomation hängt als Slave an der Auftragssteuerung der Erodiermaschine.

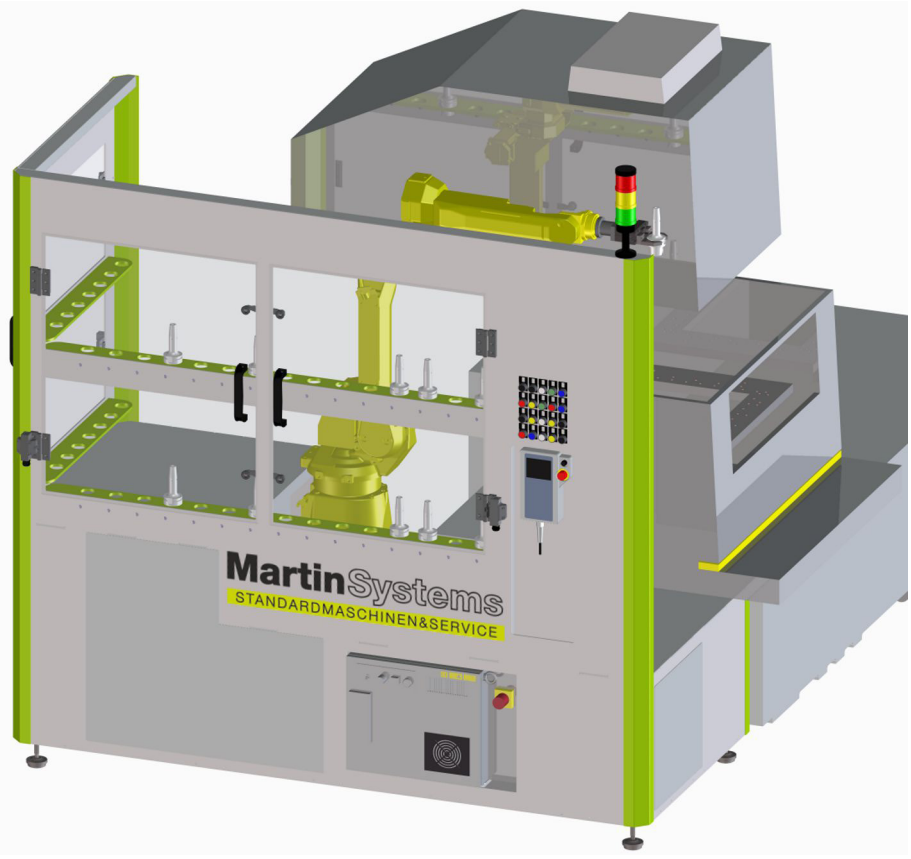

MartinSystems
STANDARDMASCHINEN&SERVICE

MartinSystems GmbH / Werner-von-Siemens-Strasse 11 / 72202 Nagold (Germany)
Tel. +49 7452 84667-0 / Fax +49 7452 8466-572 / info@MartinSystems.eu
Weitere Informationen über unsere Maschinenprogramme finden Sie unter **www.MartinSystems.eu**

www.MartinSystems.eu

MBR 241804

Beladehandling Nullpunktspannsystem

Technische Daten.

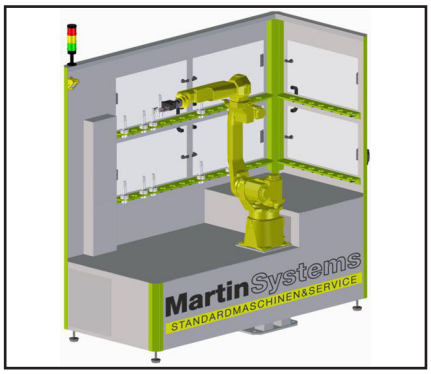

Abmessungen Automation.

Länge	2.250 mm
Breite	1.000 mm
Höhe	2.400 mm
Gesamtgewicht	2.300 kg

Werkzeuge.

Werkzeugplätze	44 Stück
max. Werkzeugdurchmesser	80 mm
max. Werkzeughöhe	270 mm

Aufnahme, optional nach Kundenwunsch HSK 63

Steuerung.

Robotersteuerung

Schnittstelle.

Digitale IO

Optional: Feldbus

Anbindung CNC-Steuerung.

Fanuc CNC
Siemens Sinumerik
Heidenhain
Optional nach Kundenwunsch

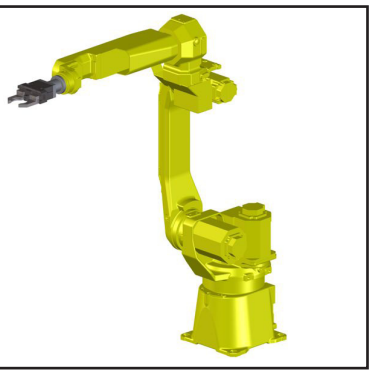

Automatisierung.

Robotersystem	
max. Teilegewicht	3 kg
Teilewechselzeit	30 - 60 sec

Automationsroboter.

Fanuc

Greifersysteme.

Zentrisch-, Doppelgreifer, Wechselgreifer

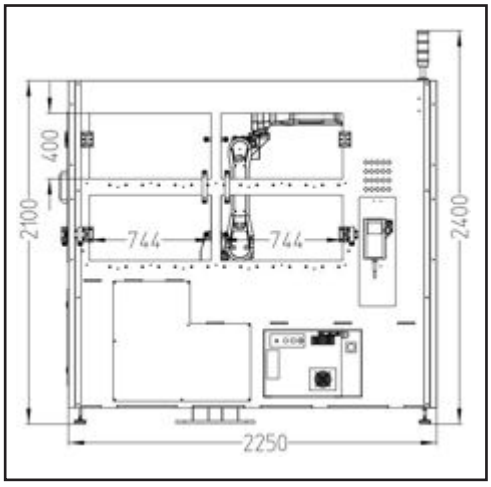

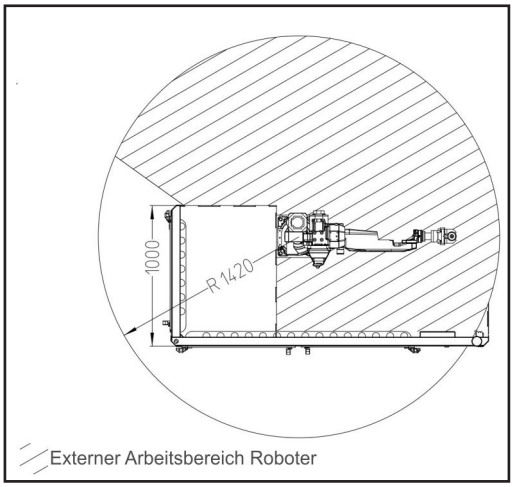

Alle Angaben können gerundet sein, können variieren und sind ohne Gewähr. Änderungen vorbehalten.

MartinSystems
STANDARDMASCHINEN&SERVICE

MartinSystems GmbH / Werner-von-Siemens-Strasse 11 / 72202 Nagold (Germany)
Tel. +49 7452 84667-0 / Fax +49 7452 8466-572 / info@MartinSystems.eu
Weitere Informationen über unsere Maschinenprogramme finden Sie unter **www.MartinSystems.eu**